JANOME

スカラロボット　JS/JSTHシリーズ

型番・シリアルナンバー（機体番号）の見方

本体、制御ボックスに付いております、銘板にてご確認ください。

銘板の位置

本体

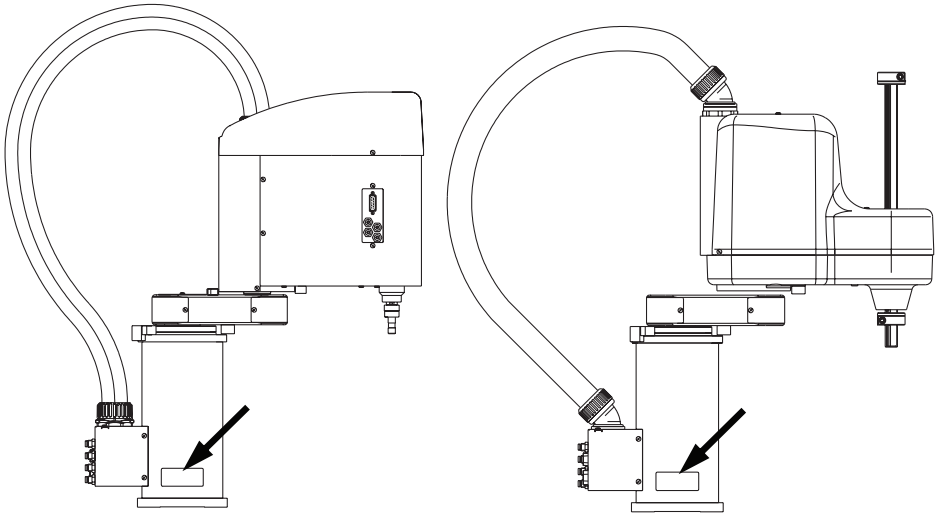

〈JS250～JS550〉　〈JS350TH～JS550TH〉　〈JS650TH～JS1000TH〉

制御ボックス

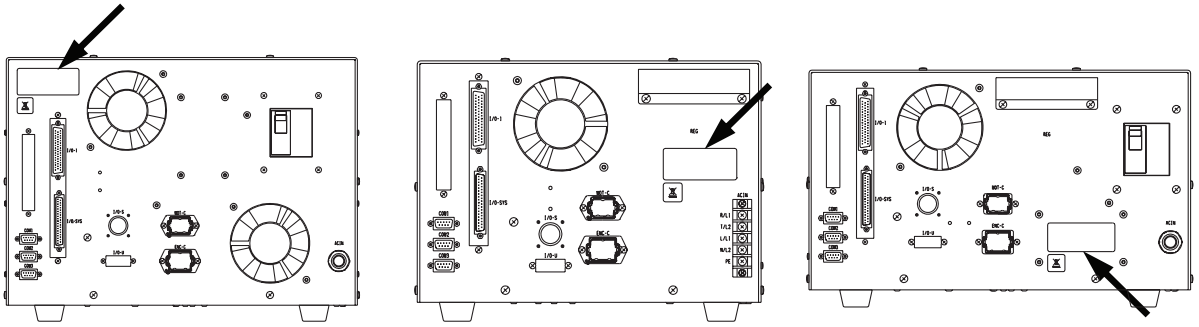

〈JSC250FC～JSC550FC〉　〈JSC250SC～JSC550SC〉　〈JSC250RE～JSC1000RE〉

銘板の見方

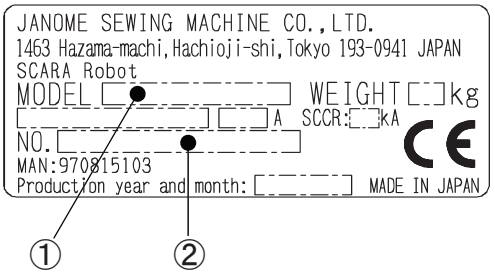

① 型番

② シリアルナンバー（機体番号）
例）16JS3TH0001